Nedbox

quadros modulares salientes - 8 a 48 módulos

6 012 44

6 012 09 6 012 15

IP 40 - IK 07 com porta
IP 30 - IK 05 sem porta
Classe II ⧈
Autoextinguíveis: resistência ao fio incandescente 650 ºC de acordo com a norma EN 60695-2-11
De acordo com a norma IEC 61439-3
Podem ser equipados com porta reversível isolante ou de metal
Chassis de encaixe, extraível e basculante para facilitar a cablagem
Fornecidos sem ligadores
Painel frontal composto com acessório de selagem rápida (a partir de 2 filas), fixação por parafusos no quadro de 8 e 12 módulos
Pré-corte para a passagem dos cabos nas 5 faces e para ligação a calhas em 2 faces
Tampões de proteção dos parafusos de fixação (classe II)
Branco RAL 9010

Emb.	Ref.	Quadros salientes
		Painel frontal com fixação por parafusos
1	6 012 40	1 fila de 8 módulos
1	6 012 41	1 fila de 12 + 1 módulo
		Painel frontal com selagem rápida (sem parafusos)
1	6 012 42	2 filas de 12 + 2 módulos
1	6 012 43	3 filas de 12 + 3 módulos
1	6 012 44	4 filas de 12 + 4 módulos
		Portas
		Porta isolante opaca branca RAL 9010
1	6 012 05	Para ref. 6 012 40
1	6 012 06	Para ref. 6 012 41
1	6 012 07	Para ref. 6 012 42
1	6 012 08	Para ref. 6 012 43
1	6 012 09	Para ref. 6 012 44
		Porta isolante transparente
1	6 012 15	Para ref. 6 012 40
1	6 012 16	Para ref. 6 012 41
1	6 012 17	Para ref. 6 012 42
1	6 012 18	Para ref. 6 012 43
1	6 012 19	Para ref. 6 012 44
		Porta de metal branca RAL 9010
1	6 012 26	Para ref. 6 012 41
1	6 012 27	Para ref. 6 012 42
1	6 012 28	Para ref. 6 012 43
1	6 012 29	Para ref. 6 012 44
		Acessórios
1	0 014 91	Fechadura com chave n.º 850
		Obturadores 13 módulos, branco
		Separados em módulos ou 1/2 módulos
10	0 016 62	13 módulos - branco
		Ligador de terra
10	6 012 92	30 furos para filas de 12 módulos

Nedbox
quadros modulares salientes - 8 a 48 módulos

Composição dos quadros (a partir de 2 filas)

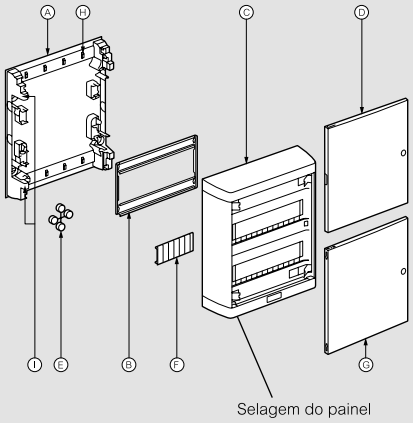

A: Base isolante
B: Chassis
C: Painel frontal
D: Porta isolante
E: Tampões de proteção
F: Obturadores
G: Porta de metal
H: Fixação para braçadeiras
I: Fixação para ligadores

Pré-corte para calhas sem ferramenta

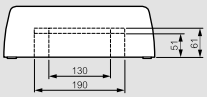

Dimensões

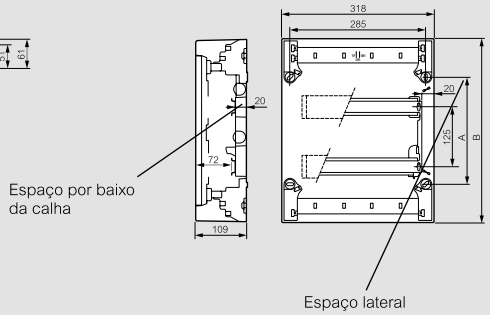

	24 mód.	36 mód.	48 mód.
A	225	350	475
B	380	505	630

Composição dos quadros 1 fila de 12 módulos

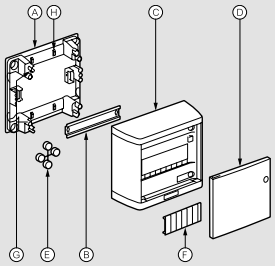

A: Base isolante
B: Calha
C: Painel frontal
D: Porta isolante ou de metal
E: Tampões de proteção
F: Obturadores
G: Fixação para ligadores
H: Fixação para braçadeiras

Pré-corte para calhas

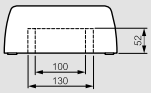

Dimensões

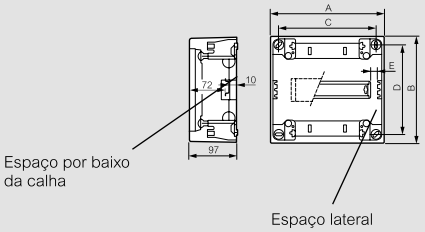

	12 mód.
A	317
B	240
C	287
D	150
E	9