Repartição vertical VX³ auto 63 e 125 A

repartidores tetrapolares com ligadores automáticos

4 050 24

4 050 34

Repartidores tetrapolares IP XXB equipados com ligadores automáticos
Permitem a repartição por condutores flexíveis com ou sem ponteira
Alimentação por cima ou por baixo, com ligadores de parafuso
Fornecidos com obturadores para os ligadores de alimentação não utilizados e patas de fixação para montagem lateral nos quadros Plexo³, XL³ 125, XL³ 160 e XL³ 400

Emb.	Ref.	**Repartidores verticais 63 A VX³ auto**
		Patas de fixação com regulação da posição vertical Capacidade dos ligadores: - alimentação: 6 a 16 mm² (flexível) / 25 mm² (rígido) - saídas: 4 a 10 mm² (flexível)
2	4 050 23	Para quadros de 3 filas 3 x 6 saídas fase + 9 saídas neutro
2	4 050 24	Para quadros de 4 filas 3 x 8 saídas fase + 12 saídas neutro
2	4 050 25	Para quadros de 5 filas 3 x 10 saídas fase + 15 saídas neutro
2	4 050 26	Para quadros de 6 filas 3 x 12 saídas fase + 18 saídas neutro
		Repartidores verticais 125 A VX³ auto
		Capacidade dos ligadores: - alimentação: 16 a 35 mm² (flexível) / 50 mm² (rígido) - saídas: 6 a 16 mm² (flexível)
1	4 050 34	Para quadros de 4 filas Altura: 506 mm 3 x 8 saídas fase + 12 saídas neutro
1	4 050 35	Para quadros de 5 filas Altura: 631 mm 3 x 10 saídas fase + 15 saídas neutro
1	4 050 36	Para quadros de 6 filas Altura: 756 mm 3 x 12 saídas fase + 18 saídas neutro

Repartição vertical VX³ auto 63 e 125 A

repartidores tetrapolares com ligadores automáticos

Características técnicas

Tensão estipulada (Ue): 230/400 V∿
Frequência estipulada: 50/60 Hz
Corrente de curto-circuito de crista admissível (Ipk):
- VX³ 63 A: 20 kÂ
- VX³ 125 A: 30 kÂ
Tensão de isolamento (Ui): 500 V∿
Tensão de impulso (Ui): 6 kV - grau de poluição 3
Índice de Proteção: IP XXB

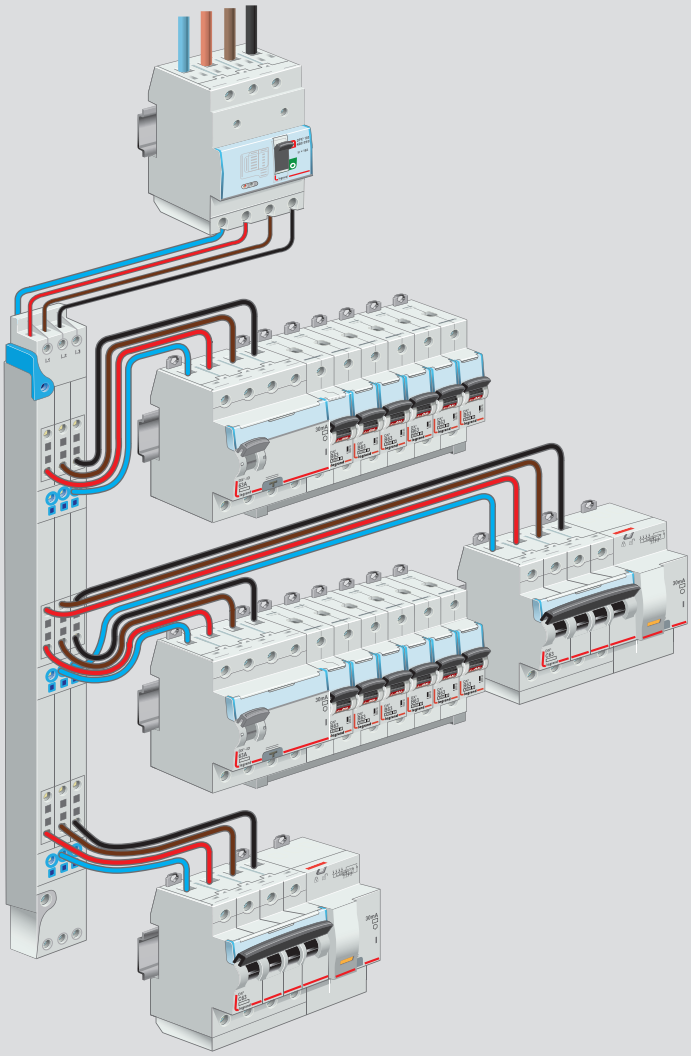

Dimensões (em mm)

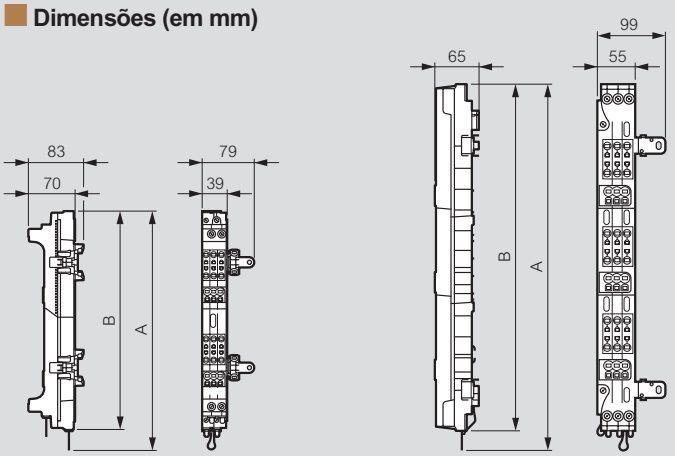

	4 050 23	4 050 24	4 050 25	4 050 26
A	336	461	586	711
B	324	449	574	699

	4 050 34	4 050 35	4 050 36
A	506	631	756
B	478	603	728