XL³ 4000

portas e acessórios

0 205 77

0 205 82

Emb.	Ref. Alt. ext. (mm) 2000	2200	
			Portas reversíveis
			Fornecidas com punho Canhões intermutáveis a encomendar em separado (p. 204) Podem montar-se na face frontal, lateral ou posterior
			Salientes de metal
1	0 205 54	0 208 61	Largura 725 mm
1	0 205 57	0 208 62	Largura 975 mm
			Salientes de vidro
1	0 205 64	0 208 63	Largura 725 mm
1	0 205 67	0 208 64	Largura 975 mm
			Planas de metal
1	0 205 71	0 208 65	Largura 475 mm
1	0 205 74		Largura 725 mm
1	0 205 77		Largura 975 mm
			Planas de vidro
1	0 205 84		Largura 725 mm
1	0 205 87		Largura 975 mm
			Equipamentos para montagem
			Para acoplamento
1	0 205 86		Jogo de parafusos de acoplamento de estrutura
1	0 205 88		Jogo de 2 placas de reforço em L
1	0 205 89		Jogo de 2 placas de reforço planas
1	0 205 85		Kit de estanquidade IP 55 em caso de acoplamento. Comp. 2 x 10 m
1	0 205 10		Kit para acoplamento de rodapés
			Anéis de elevação
1	0 205 82		Jogo de 4 Carga máxima de 480 kg por anel

XL³ 4000

armários e celas de cabos componíveis

Quadros de suporte de painéis basculantes

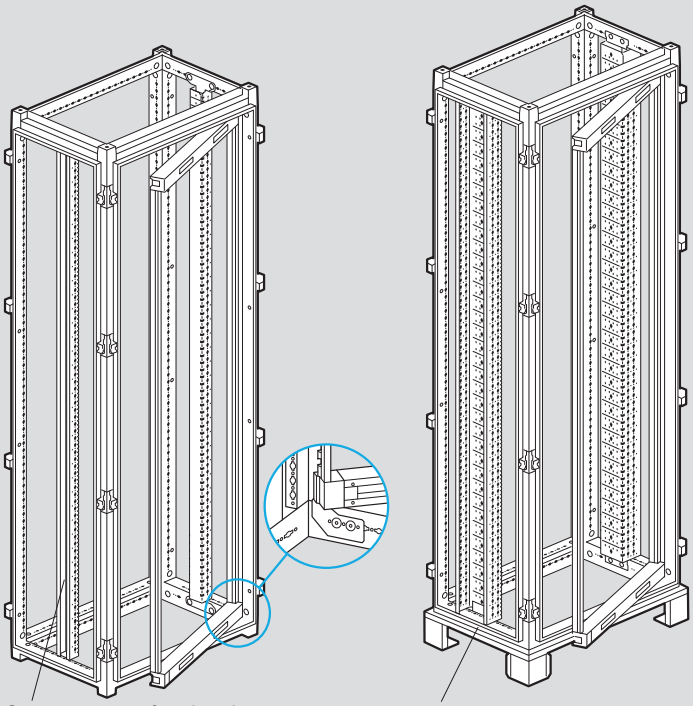

Com montante funcional reduzido ref. 0 205 12

Com montante funcional ref. 0 205 13
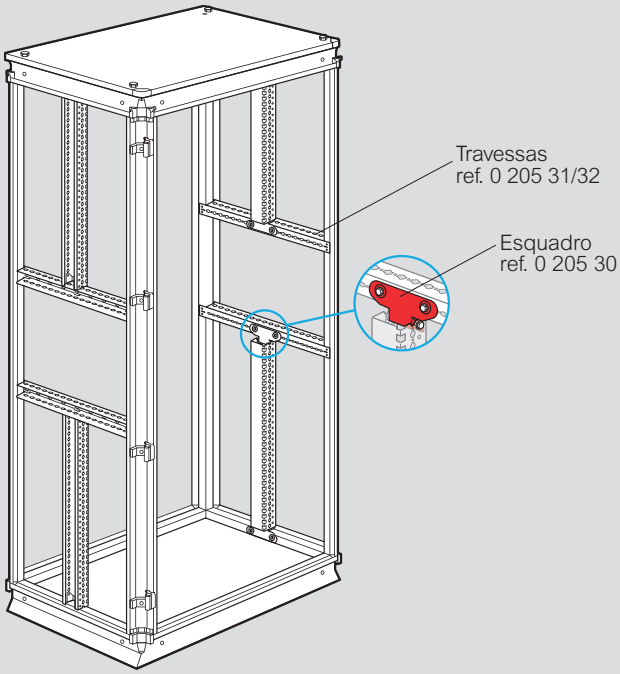
Realização de um duplo chassis parcial com montantes reduzidos ref. 0 205 12