Calhas de cablagem Lina 25™

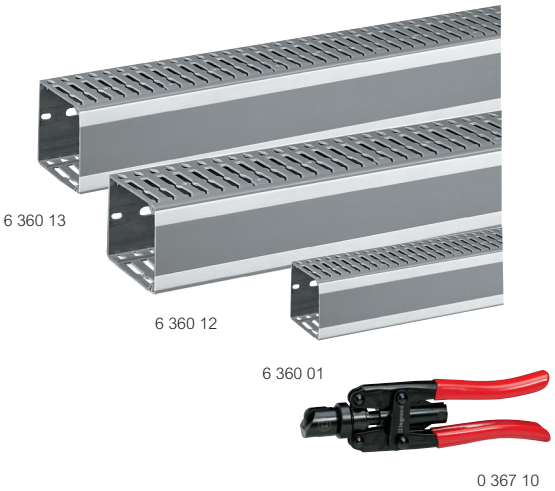

Emb.	Ref.	Calhas de cablagem Lina 25	
		PVC cinza RAL 7030 Perfurações laterais com passo de 12,5 mm Bandas brancas na tampa para marcação por gravura, pinça Dymo ou caneta de feltro indelével Fornecida com tampa Comprimento: 2 m	
			Altura x Largura (mm)
60(1)	6 360 00		25 x 25
56(1)	6 360 01		40 x 25
56(1)	6 360 02		60 x 25
56(1)	6 360 05		25 x 40
48(1)	6 360 06		40 x 40
48(1)	6 360 07		60 x 40
40(1)	6 360 08		80 x 40
24(1)	6 360 09		100 x 40
32(1)	6 360 11		40 x 60
32(1)	6 360 12		60 x 60
32(1)	6 360 13		80 x 60
24(1)	6 360 14		100 x 60
24(1)	6 360 16		60 x 80
24(1)	6 360 17		80 x 80
20(1)	6 360 18		100 x 80
16(1)	6 360 22		100 x 100
16(1)	6 360 25		80 x 120
		Alicate de corte Lina 25	
1	0 367 10	Permite o corte da calha de forma rápida	
		Manga de passagem de porta	
		Poliéster preto Apresentada em caixa de 25 m com indicador a 3 m do fim do rolo	
			Variações de diâmetro
1	0 366 38	Ø 20 mm	de 15 a 25 mm
1	0 366 39	Ø 30 mm	de 20 a 40 mm
		Manga em espiral	
		Fornecida em caixa de 25 m	
25(1)	6 361 77	Ø 6 mm	
25(1)	6 361 78	Ø 12 mm	
25(1)	6 361 83	Ø 22 mm	

(1) Atenção: número de metros por embalagem

RAPIDEZ, FACILIDADE DE INSTALAÇÃO

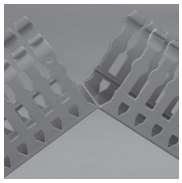

- Corte rápido e sem rebarbas

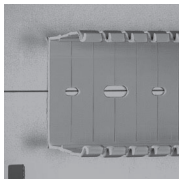

- Fácil posicionamento

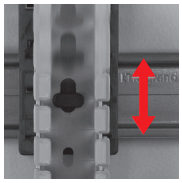

- Regulação em altura instantânea

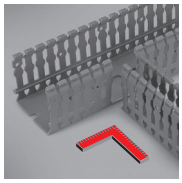

- Junções em "T" perfeitas

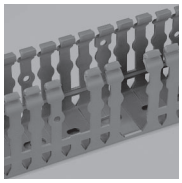

- Passagem dos condutores facilitada e sem ferir o isolamento