X-Light 360

blocos de iluminação de emergência LED

6 600 42

6 601 93 + pictograma 6 616 70

Blocos LED solução Permante e Não permanente
Certificado segundo as normas IEC e EN 60598-2-22
Terminais automáticos: 1 x 2,5 mm²
IP 42 - IK 07
Autonomia: 1, 2 e 3 horas. Baterias de Ni-Cd ou Ni-MH
Monitorização de carga através de LED verde. Difusor ótico
Alimentação: 230 V∿ ± 10% - 50/60 Hz. Classe II
Montagem no teto e montagem encastrado com o acessório ref. 6 601 95

Emb.	Ref.	Blocos standards
		Não permanente (NP)
1	6 600 32	100 lm - 1h (LEDs)
		Permanente / Não permanente (P/NP)
		Pode funcionar em modo não permanente
1	6 600 42	100 lm - 1 h (LEDs)
1	6 600 48	100 lm - 3 h (LEDs)
1	6 600 44	200 lm - 1 h (LEDs)
1	6 600 47	200 lm - 2 h (LEDs)
1	6 600 45	350 lm - 1 h (LEDs)
		Blocos autoteste
		Os blocos com função autoteste incorporam um sistema de autoteste automático a fim de verificar o modo de emergência O resultado dos testes é visível nos 2 LEDs de sinalização (verde - OK e amarelo - Defeito) Modo de repouso através de telecomando não polarizado ref. 0 039 00
		Permanente / Não permanente (P/NP)
		Pode funcionar em modo não permanente
1	6 601 42	100 lm - 1 h (LEDs)
1	6 601 46	100 lm - 3 h (LEDs)
1	6 601 47	200 lm - 2 h (LEDs)
1	6 601 45	350 lm - 1 h (LEDs)
		Acessórios
1	6 601 93	**Placa vertical para sinalização** Placa vertical transparente para sinalização de evacuação (deve ser completada com pictograma adesivo)

X-Light 360

informação técnica
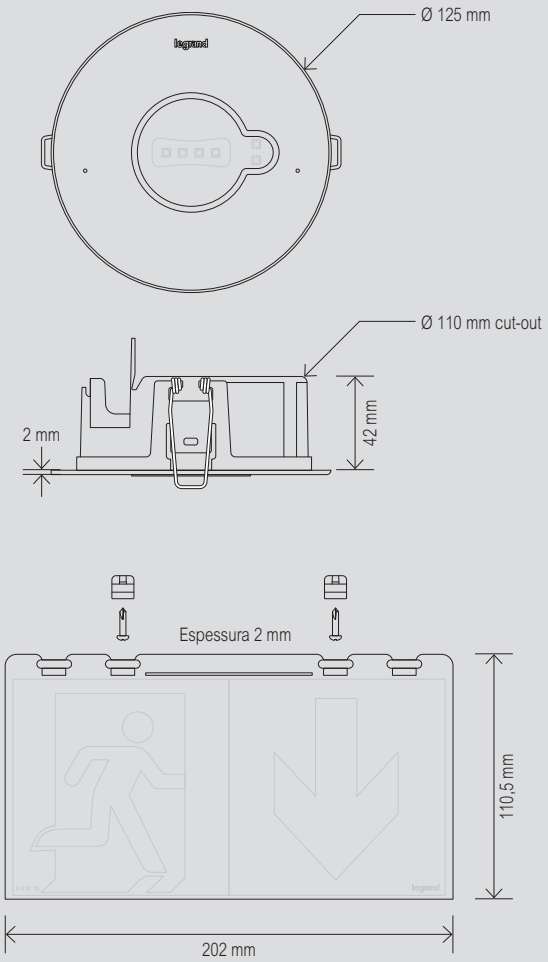
Dimensões (mm)