B66LED

blocos autónomos estanques a LED

6 615 41

Blocos autónomos estanques
Fluxo luminoso de 120 lúmens para todos os blocos B66LED em modo permanente
Duplo modo de funcionamento, permanente e não permanente
LEDs de alto rendimento com lentes desenhadas para otimizar a distribuição luminosa
LEDs com tempo médio de vida útil superior a 10 anos
IP 66 - IK 08
Classe II ⧈
Fonte de alimentação: 230V∿ ±10% - 50/60 Hz
Fonte de alimentação comutável de baixo consumo
Baterias Ni-MH, amigas do ambiente
Autonomia: 1 ou 3 horas
Tempo de recarga: 24 horas
Base do bloco com 4 entradas para cabos, uma na parte posterior do bloco e 3 pré-cortes para tubo de Ø 20 mm
Bloco extraível com ligação automática à base através de um conector
Ligadores automáticos de 2,5 mm², tanto para a alimentação como para o telecomando / linha BUS
Monitorização do estado do bloco através de LEDs de sinalização
Difusor transparente
Pode ser equipado com grelha de proteção ref. 0 626 92/93
Produto 100% reciclável no final da sua vida útil

Emb.	Ref.	B66LED standard		
		Permanente / Não permanente Os blocos funcionam em modo permanente ou não permanente em função da cablagem realizada Teste manual ao bloco utilizar ferramenta ref. 6 612 99		
		Lúmens	Autonomia	Bateria
1	6 615 41	100	1 h	Ni-MH
1	6 615 43	250	1 h	Ni-MH
1	6 615 45	450	1 h	Ni-MH
		B66LED autoteste / endereçável		
		Permanente / Não permanente Cada bloco deteta e comunica o seu estado através de LEDs de sinalização (verde / amarelo) Funciona em modo de autoteste ou centralizado O modo centralizado é ativado atribuindo um endereço a cada bloco através de uma ferramenta dedicada (ref. 0 626 10) por infravermelhos e uma cablagem BUS complementar Os blocos funcionam em modo permanente ou não permanente em função da cablagem realizada		
		Lúmens	Autonomia	Bateria
1	6 625 43	250	1 h	Ni-MH
1	6 625 45	450	1 h	Ni-MH
		Acessórios		
1	6 612 99	Ferramenta de teste manual para blocos standard		
1	0 626 10	Ferramenta de teste e configuração por infravermelho para blocos endereçáveis		

Sistema de endereçamento e monitorização LVS2 **p. 745**

B66LED

informação técnica

B66LED

Instalação saliente

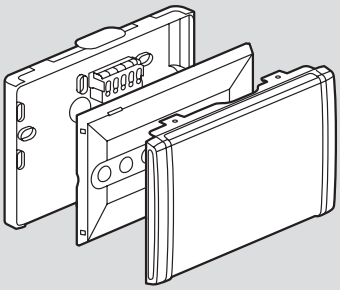
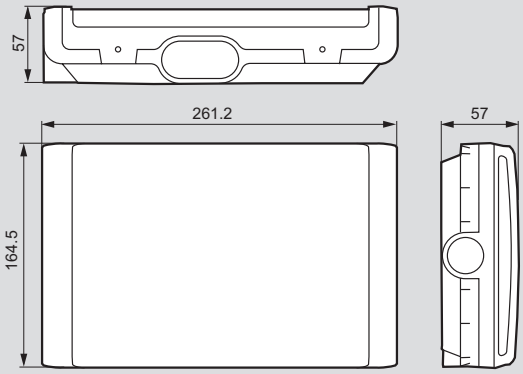
Dimensões (mm)