B65LED

blocos autónomos estanques a LED

6 614 33

Blocos autónomos estanques
Fluxo luminoso de 100 lúmens para todos os blocos B65LED em modo permanente
Duplo modo de funcionamento, permanente e não permanente
LEDs de alto rendimento com distribuição luminosa otimizada
LEDs com tempo médio de vida útil superior a 10 anos
IP 65 - IK 07
Classe II ⧈
Fonte de alimentação: 230V∿ ±10% - 50/60 Hz
Fonte de alimentação comutável de baixo consumo
Baterias Ni-Cd ou Ni-MH, amigas do ambiente
Autonomia: 1 ou 3 horas
Tempo de recarga: 24 horas
Base do bloco com 3 entradas de cabos para tubos de Ø 16, 20 e 25 mm
Base com conector, fácil fixação, cablagem e encaixe do bloco
Ligadores automáticos de 2,5 mm², tanto para a alimentação como para o telecomando / linha BUS
Monitorização do estado do bloco através de LEDs de sinalização
Difusor opal
Produto 100% reciclável no final da sua vida útil

B65LED standard

Permanente / Não permanente
Os blocos funcionam em modo permanente ou não permanente em função da cablagem realizada

Emb.	Ref.	Lúmens	Autonomia	Bateria
1	6 614 31	100	1 h	Ni-Cd
1	6 614 33	200	1 h	Ni-Cd
1	6 614 34	350	1 h	Ni-Cd
1	6 614 40	100	3 h	Ni-MH

B65LED autoteste / endereçável

Permanente / Não permanente
Cada bloco deteta e comunica o seu estado através de LEDs de sinalização (verde / amarelo).
Funciona em modo de autoteste ou centralizado
O modo centralizado é ativado atribuindo um endereço a cada bloco através de uma ferramenta dedicada (ref. 0 626 10) por infravermelhos e uma cablagem BUS complementar
Os blocos funcionam em modo permanente ou não permanente em função da cablagem realizada

Emb.	Ref.	Lúmens	Autonomia	Bateria
1	6 624 31	100	1 h	Ni-Cd
1	6 624 33	200	1 h	Ni-Cd
1	6 624 34	350	1 h	Ni-MH
1	6 624 40	100	3 h	Ni-MH

Acessórios

Emb.	Ref.	
1	0 626 10	Ferramenta de teste e configuração por infravermelho para blocos endereçáveis

Sistema de endereçamento e monitorização, LVS2 **p. 745**

B65LED

informação técnica

B65LED

Instalação saliente

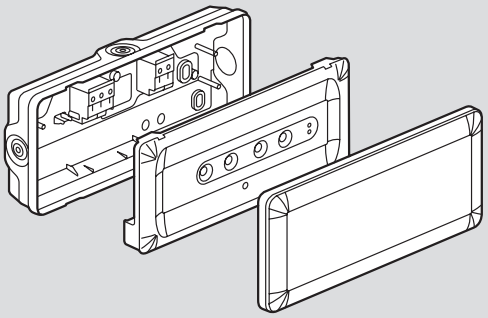
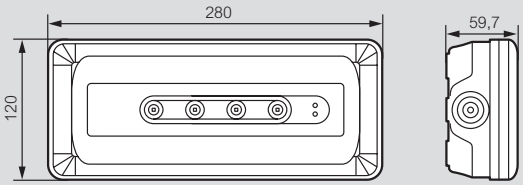
Dimensões (mm)